フラットディスプレイマウント

対応品 RoHS指令

（壁掛けタイプ）

図面はこちら

固定型　大型ディスプレイマウント

CWS-01L

JL010

50～65型（65kgまで）

質量　約5.0kg

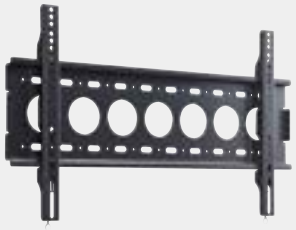

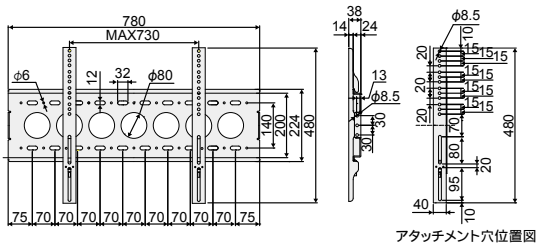

固定型　中型ディスプレイマウント

CWS-01M

JL011

32～50型（45kgまで）

質量　約3.5kg

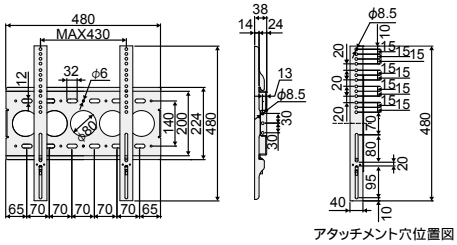

固定型　小型ディスプレイマウント

CWS-01S

JL012

19～32型（25kgまで）

質量　約1.2kg

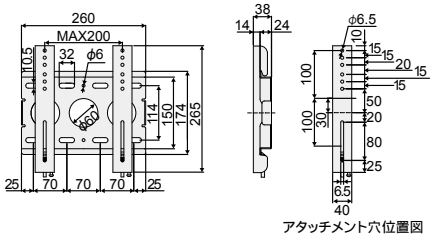

■ディスプレイ金具 VESA対応表

W × H	大型	中型	小型
	CWS-01L	CWS-01M	CWS-01S
	CWS-02L	CWS-02M	CWS-02S
		CH-M-****	CH-S-****
	CH-L-****	CH-WM-****	CH-WS-****
75 × 75			●
100 × 100		●	●
200 × 100	●	●	●
200 × 200	●	●	●
300 × 200	●	●	
300 × 300	●	●	
400 × 200	●	●	
400 × 400	●	●	
600 × 200	●		
600 × 300	●		
600 × 400	●		

単位：mm

価格についてはオープン価格です。

図面はこちら

対応品 RoHS指令

フラットディスプレイマウント

（壁掛けタイプ）

角度調整型　大型ディスプレイマウント

CWS-02L

JL013

50~65型（65kgまで）

質量　約6.0kg

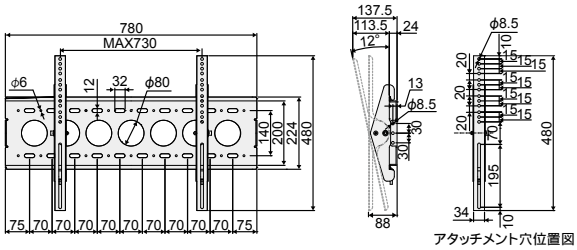

アタッチメント穴位置図

角度調整型　中型ディスプレイマウント

CWS-02M

JL014

32~50型（45kgまで）

質量　約4.5kg

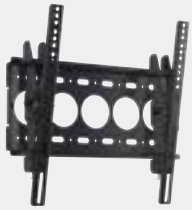

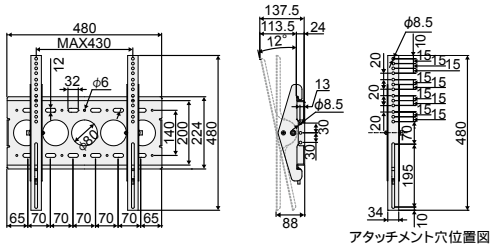

アタッチメント穴位置図

角度調整型　小型ディスプレイマウント

CWS-02S

JL015

19~32型（25kgまで）

質量　約2.1kg

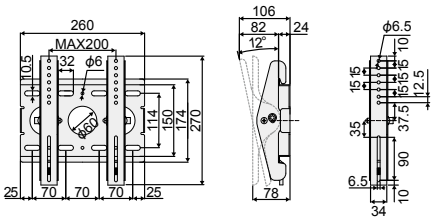

アタッチメント穴位置図

ワンタッチロック機構

ディスプレイの設置と取り外しが容易に行えます。壁掛金具が薄ければ薄いほど、ディスプレイ設置時に手や工具が入らないため、下部の金具脱落防止ビスが回せず、金具の固定ができませんでした。弊社の壁掛金具はワンタッチロック機構（左：写真）を搭載することで、下部の金具脱落防止ビスを回すこと無く、簡単に金具を取り付けることができます。また、備え付けの固定ビスを回すことによって完全固定が可能です。

価格についてはオープン価格です。

単位：mm

フラットディスプレイハンガー

対応品 RoHS 指令

［天吊ハンガー］

壁掛けタイプの金具を兼用するのでL/M/Sの３タイプのバリエーションが選べます。

図面はこちら

セット内容
①壁掛金具
②本体ベース
③パイプ
④スラブ取付板

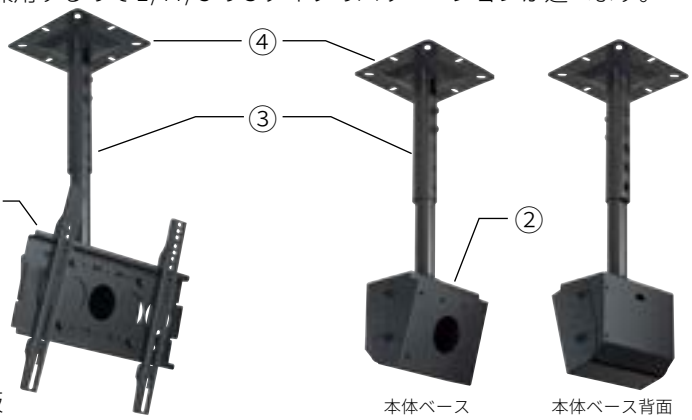

角度調整型　大型天吊ハンガー

CH-L-＊＊＊＊ JL025

50~60型（55kgまで）

型名	パイプセット長さ調整範囲	質量
CH-L-600	600,650,700,750	15.5kg
CH-L-800	800,850,900,950	16.2kg
CH-L-1000	1000,1050,1100,1150	16.9kg
CH-L-1200	1200,1250,1300,1350	17.6kg
CH-L-1400	1400,1450,1500,1550	18.3kg

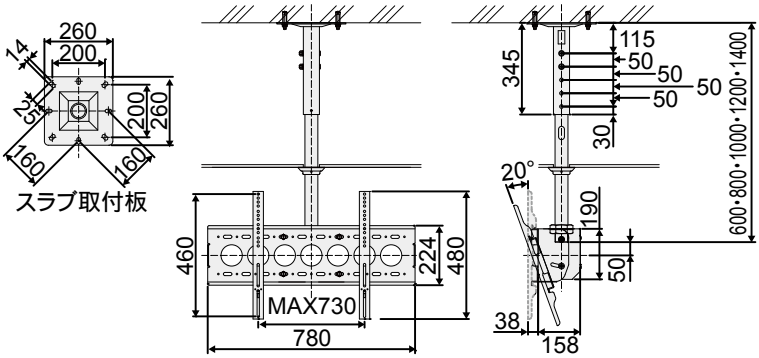

※壁掛金具部の詳細は、CWS-01L（101ページ）をご参照ください。

角度調整型　中型天吊ハンガー

CH-M-＊＊＊＊ JL026

32~50型（40kgまで）

型名	パイプセット長さ調整範囲	質量
CH-M-600	600,650,700,750	13.5kg
CH-M-800	800,850,900,950	14.2kg
CH-M-1000	1000,1050,1100,1150	14.9kg
CH-M-1200	1200,1250,1300,1350	15.6kg
CH-M-1400	1400,1450,1500,1550	16.3kg

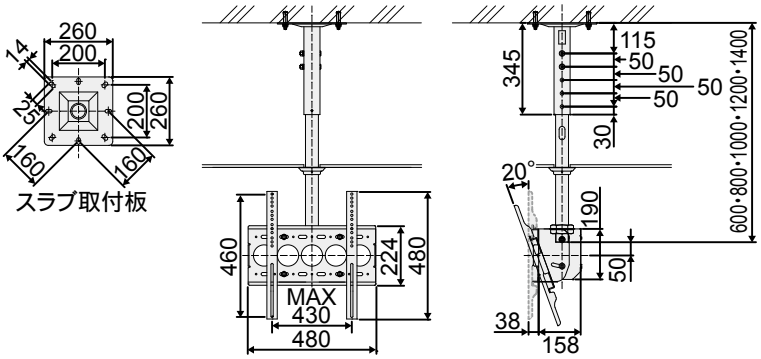

※壁掛金具部の詳細は、CWS-01M（101ページ）をご参照ください。

角度調整型　小型天吊ハンガー（VESA200対応）

CH-S-＊＊＊＊ JL027

19~32型（20kgまで）

型名	パイプセット長さ調整範囲	質量
CH-S-600	600,650,700,750	11.0kg
CH-S-800	800,850,900,950	11.7kg
CH-S-1000	1000,1050,1100,1150	12.4kg
CH-S-1200	1200,1250,1300,1350	13.1kg
CH-S-1400	1400,1450,1500,1550	13.8kg

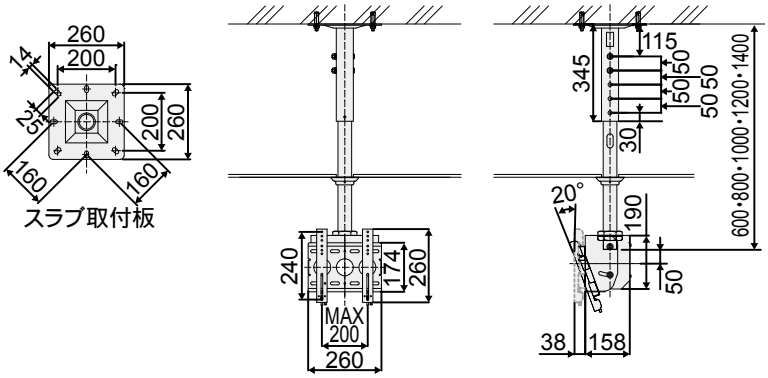

※壁掛金具部の詳細は、CWS-01S（101ページ）をご参照ください。

単位：mm

価格についてはオープン価格です。

［両面天吊ハンガー］

両面　中型天吊ハンガー

CH-WM-＊＊＊＊ JL029

26～50型（30kg×2台まで）

- ハンガー１台でディスプレイを2台吊り下げることができます。

型名	パイプセット長さ調整範囲	質量
CH-WM-600	600,650,700,750	18.5kg
CH-WM-800	800,850,900,950	19.2kg
CH-WM-1000	1000,1050,1100,1150	19.9kg
CH-WM-1200	1200,1250,1300,1350	20.6kg
CH-WM-1400	1400,1450,1500,1550	21.3kg

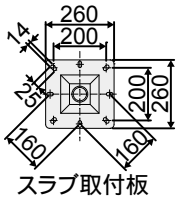

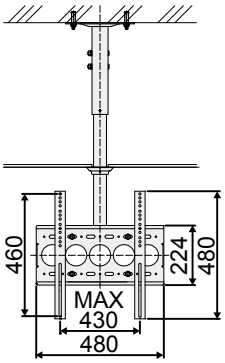

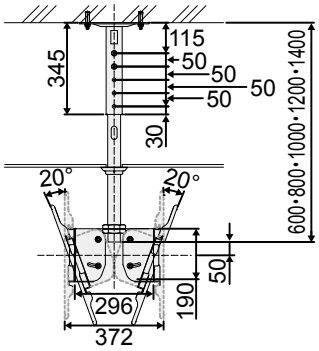

※壁掛金具部の詳細は、CWS-01M（101ページ）をご参照ください。

両面　小型天吊ハンガー

CH-WS-＊＊＊＊ JL030

19～32型（25kg×2台まで）

- ハンガー１台でディスプレイを2台吊り下げることができます。

型名	パイプセット長さ調整範囲	質量
CH-WS-600	600,650,700,750	13.9kg
CH-WS-800	800,850,900,950	14.6kg
CH-WS-1000	1000,1050,1100,1150	15.3kg
CH-WS-1200	1200,1250,1300,1350	16.0kg
CH-WS-1400	1400,1450,1500,1550	16.7kg

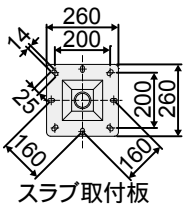

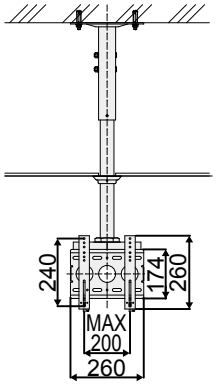

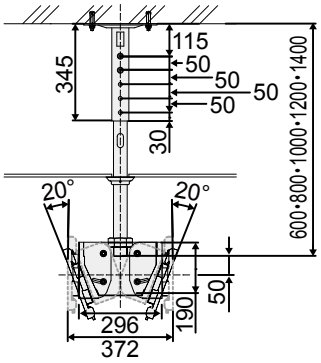

※壁掛金具部の詳細は、CWS-01S（101ページ）をご参照ください。

価格についてはオープン価格です。

単位：mm